TABLERO PRINCIPAL

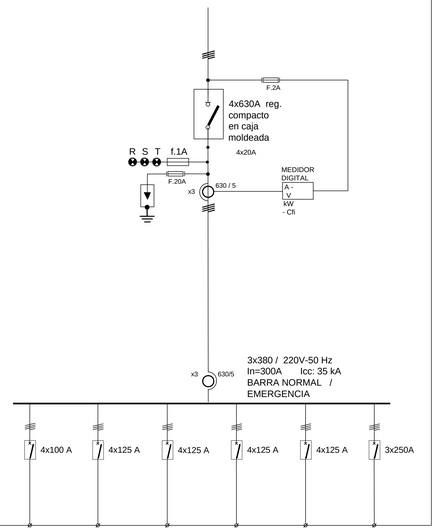

N° CIRCUITO	1	2	3	4	5	6
POTENCIA (KVA)	80	65	65	65	65	205
CORRIENTE (A)	120	100	100	100	100	310
CABLE (mm2)	4 x 70	4 x 70	4 x 70	4 x 70	4 x 70	3 x 1 x 185
DESTINO	TABLERO SECCIONAL P.B.	TABLERO SECCIONAL PISO 1	TABLERO SECCIONAL PISO 2	TABLERO SECCIONAL PISO 3	TABLERO SECCIONAL PISO 4	TABLERO SECCIONAL AZOTEA

TABLERO SECCIONAL PLANTA BAJA

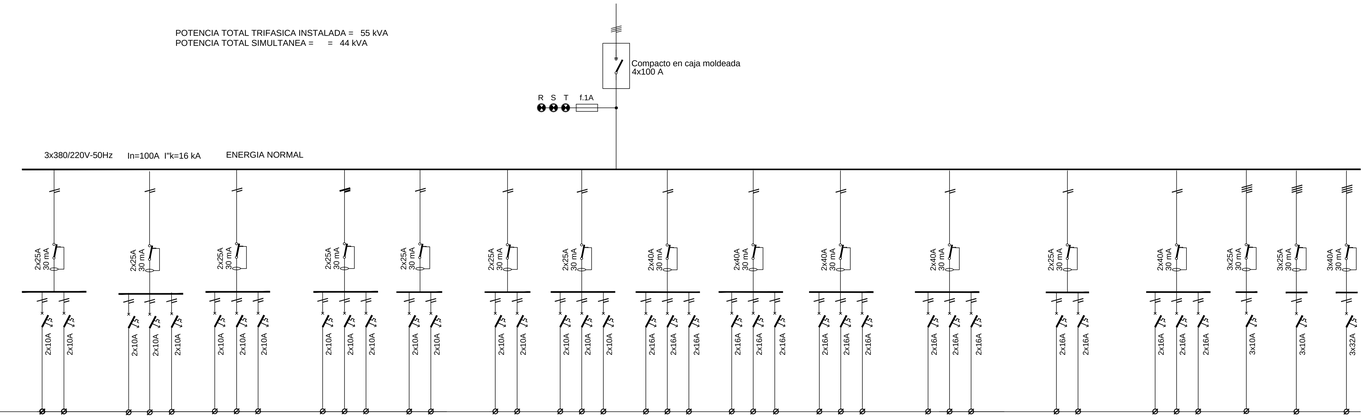

N° CIRCUITO	1	2	3	4	5	6	7	8	9	10	11	12	13	14	15	16	17	18	1	2	3	4	5	6	7	8	9	10	11	12	13	14	15	16	17
FASE DE CONEX.	R,N	R,N	S,N	S,N	S,N	T,N	T,N	T,N	S,N	S,N	S,N	R,N	R,N	T,N	T,N	R,N	S,N	T,N	R,N	R,N	R,N	S,N	S,N	S,N	T,N	T,N	T,N	R,N	R,N	R,N	S,N	S,N		T,N	T,N	T,N
CANT. BOCAS	14	14	8	8	15	14	2	14	9	9	2	14	10	7	15	15	15	15	14	14	15	8	12	14	12	15	15	15	15	14	14	10		10	10	15
POTENCIA (kvA)	2.1	2.1	1.2	1.2	2.25	2.1	0.3	2.1	1.35	1.35	0.3	2.1	1.5	1.05	2.25	2.25	2.25	2.25	2.20	2.20	2.20	2.20	2.20	2.20	2.20	2.20	2.20	2.20	2.20	2.20	2.20	2.20		2.20	2.20	2.20
CORRIENTE (A)	9.54	9.54	5.45	5.45	10.22	9.54	1.36	9.54	6.14	6.14	1.36	9.54	6.81	4.77	10.22	10.22	10.22	10.22	10	10	10	10	10	10	10	10	10	10	10	10	10	10		10	10	10
DESTINO	ILUMINACIÓN HALL ACCESO	ILUMINACIÓN HALL ACCESO	ILUMINACIÓN SALÓN COMEDOR	ILUMINACIÓN SALÓN COMEDOR	ILUMINACIÓN COCINA	ILUMINACIÓN SANITARIOS	ILUMINACIÓN SALA DE MÁQ. I	ILUMINACIÓN SUM	ILUMINACIÓN SALA DE VISITAS	ILUMINACIÓN SALA DE VISITAS	ILUMINACIÓN SALA DE MÁQ. II	ILUMINACIÓN SALA DE ESTUDIO	ILUMINACIÓN S. DE MANT. Y LAV.	ILUMINACIÓN OFICE Y ENF.	ILUMINACIÓN ADMINISTRACIÓN	ILUMINACIÓN EXT. Y PATIO	ILUMINACIÓN EXT. Y PATIO	ILUMINACIÓN EXT. Y PATIO	T.U.G. HALL ACCESO	T.U.G. SALÓN COMEDOR	T.U.G. COCINA	T.U.G. SANITARIOS	T.U.G. S. MÁQ I ALMACÉN Y VEST.	T.U.G. SUM	T.U.G. SALA DE VISITAS	T.U.G. SALA DE ESTUDIO	T.U.G. SALA DE ESTUDIO	T.U.G. SALA DE ESTUDIO	T.U.G. SALA DE ESTUDIO	T.U.G. SALA DE ESTUDIO	T.U.G. S. MÁQ II Y S. MANT.	T.U.G. OFICE Y LAVANDERIA	T.U.G. ENFERMERÍA	T.U.G. S. DE REUNIÓN Y ARCHIVO	T.U.G. OFICINA DIRECTOR	T.U.G. OFICINA - BAÑO Y S.TABL.	SALA DE BOMBAS I	SALA DE BOMBAS II	LAVANDERIA
CABLE — N. IRAM	62266	62266	62266	62266	62266	62266	62266	62266	62266	62266	62266	62266	62266	62266	62266	62266	62266	62266	62266	62266		62266	62266	62266	62266	62266	62266	62266	62266	62266	62266	62266	62266	62266	62266	62266				
CABLE — SECCION	2X1,5+T	2X1,5+T	2X1,5+T	2X1,5+T	2X1,5+T	2X1,5+T	2X1,5+T	2X1,5+T	2X1,5+T	2X1,5+T	2X1,5+T	2X1,5+T	2X1,5+T	2X1,5+T	2X1,5+T	2X1,5+T	2X1,5+T	2X1,5+T	2X1,5+T	2X1,5+T		2X1,5+T	2X1,5+T	2X1,5+T	2X2,5+T	2X2,5+T	2X2,5+T	2X2,5+T	2X2,5+T	2X2,5+T	2X2,5+T	2X2,5+T	2X2,5+T	2X2,5+T	2X2,5+T	2X2,5+T				
CABLE — DEN COMERCIAL	AFUMEX 1000	AFUMEX 1000	AFUMEX 1000	AFUMEX 1000	AFUMEX 1000	AFUMEX 1000	AFUMEX 1000	AFUMEX 1000	AFUMEX 1000	AFUMEX 1000	AFUMEX 1000	AFUMEX 1000	AFUMEX 1000	AFUMEX 1000	AFUMEX 1000	AFUMEX 1000	AFUMEX 1000	AFUMEX 1000	AFUMEX 1000	AFUMEX 1000		AFUMEX 1000	AFUMEX 1000	AFUMEX 1000	AFUMEX 1000	AFUMEX 1000	AFUMEX 1000	AFUMEX 1000	AFUMEX 1000	AFUMEX 1000	AFUMEX 1000	AFUMEX 1000	AFUMEX 1000	AFUMEX 1000	AFUMEX 1000	AFUMEX 1000				

TABLERO SECCIONAL AZOTEA

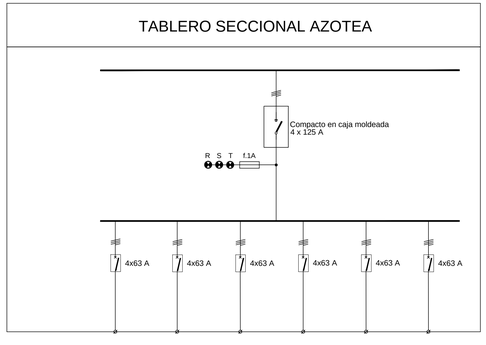

N° CIRCUITO	1	2	3	4	5	6
POTENCIA (KVA)	22.5	22.5	40	40	40	40
CORRIENTE (A)	35	35	60	60	60	60
CABLE (mm2)	4 x 25	4 x 25	4 x 25	4 x 25	4 x 25	4 x 25
DESTINO	ASCENSORES FREIVTE	ASCENSORES CONTRAFRENTE	EQUIPOS AIRE ACONDICIONADO 1	EQUIPOS AIRE ACONDICIONADO 2	EQUIPOS AIRE ACONDICIONADO 3	EQUIPOS AIRE ACONDICIONADO 4

REFERENCIAS

	INTERRUPTOR COMPACTO EN CAJA MOLDEADA
	INTERRUPTOR TERMOMAGNETICO SERIE DIN
	INTERRUPTOR DIFERENCIAL
	SECCIONADOR BAJO CARGA
	SELECTOR MAN-0-AUT
	DESCARGADOR DE SOBRETENSIÓN
	BOBINAS DE CIERRE/APERTURA
	SELECTOR ROTATIVO
	RELOJ DIGITAL PROGRAMABLE
	CONTACTOR
	TRANSFORMADOR DE INTENSIDAD
	FUSIBLE

U.T.N. - FACULTAD REGIONAL LA PLATA

Obra: *: "Residencia Universitaria en el Campus de la Universidad Tecnológica Nacional"*

Cátedra: *Proyecto Final*

Profesor Titular: *Ing. Leonardo P. Venier*

Jefe de Grupo: *Ing. Eduardo Quartara*

Comisión: *JDG.Nº(1)*

Alumnos: *ATELA, José - ESTECHE, Martín*
ISLAS, Juan Ignacio

Expo Nº: *01/19*

Fecha: *25/02/19*

Plano: *Instalación Eléctrica - Diagrama Unifilar*

N° *F03*