TABLERO SECCIONAL PLANTA TIPO

POTENCIA TOTAL TRIFASICA INSTALADA = 65 kVA
POTENCIA TOTAL SIMULTANEA = = 52 kVA

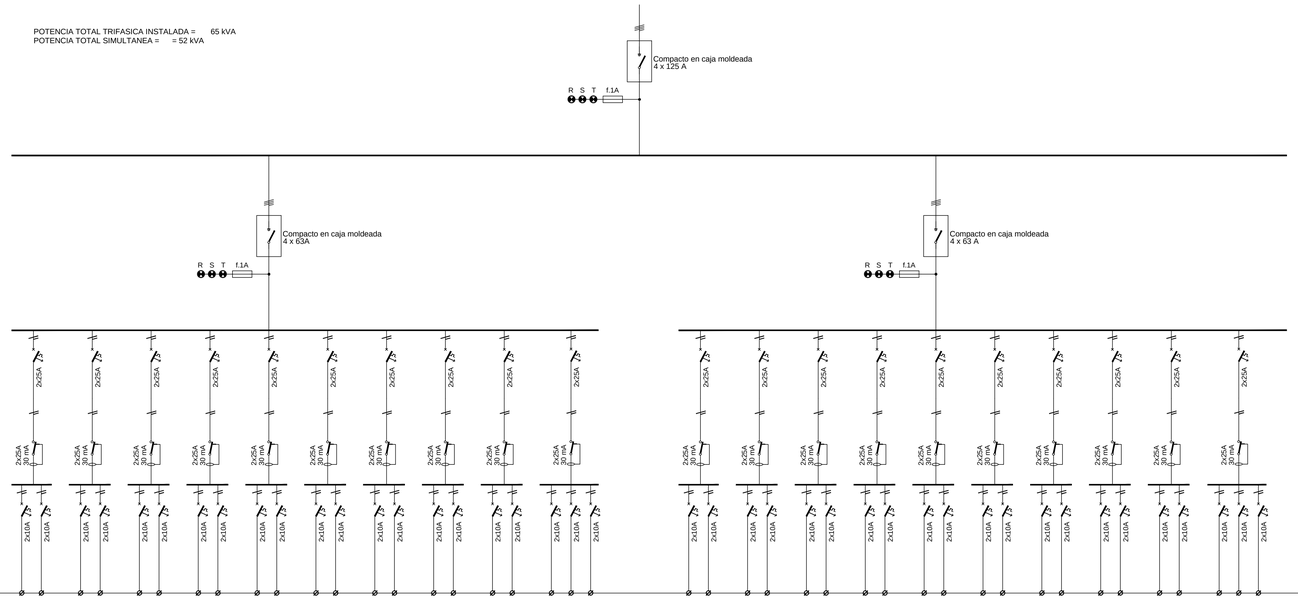

N° CIRCUITO	1	2	3	4	5	6	7	8	9	10	11	12	13	14	15	16	17	18	19	20	21
FASE DE CONEX.	R,N	R,N	S,N	S,N	T,N	T,N	R,N	R,N	S,N	S,N	T,N	T,N	R,N	R,N	S,N	S,N	T,N	T,N	R,N	S,N	T,N
CANT. BOCAS	8	15	8	15	8	15	8	15	8	15	8	15	8	15	8	15	10	15	12	12	14
POTENCIA (kvA)	1.2	2.20	1.2	2.20	1.2	2.20	1.2	2.20	1.2	2.20	1.2	2.20	1.2	2.20	1.2	2.20	1.5	2.20	1.8	1.8	2.1
CORRIENTE (A)	5.45	10	5.45	10	5.45	10	5.45	10	5.45	10	5.45	10	5.45	10	5.45	10	6.81	10	8.18	8.18	9.54
DESTINO	ILUMINACIÓN DEPTO 1A	T.U.G. DEPTO 1A	ILUMINACIÓN DEPTO 1B	T.U.G. DEPTO 1B	ILUMINACIÓN DEPTO 1C	T.U.G. DEPTO 1C	ILUMINACIÓN DEPTO 1D	T.U.G. DEPTO 1D	ILUMINACIÓN DEPTO 1E	T.U.G. DEPTO 1E	ILUMINACIÓN DEPTO 1F	T.U.G. DEPTO 1F	ILUMINACIÓN DEPTO 1G	T.U.G. DEPTO 1G	ILUMINACIÓN DEPTO 1H	T.U.G. DEPTO 1H	ILUMINACIÓN DEPTO 1I	T.U.G. DEPTO 1I	ILUMINACIÓN PASILLO Y ESC.	ILUMINACIÓN PASILLO Y ESC.	ILUMINACIÓN PASILLO Y ESC.
CABLE — N. IRAM	62266	62266	62266	62266	62266	62266	62266	62266	62266	62266	62266	62266	62266	62266	62266	62266	62266	62266	62266	62266	62266
CABLE — SECCION	2X1,5+T	2X1,5+T	2X1,5+T	2X1,5+T	2X1,5+T	2X1,5+T	2X1,5+T	2X1,5+T	2X1,5+T	2X1,5+T	2X1,5+T	2X1,5+T	2X1,5+T	2X1,5+T	2X1,5+T	2X1,5+T	2X1,5+T	2X1,5+T	2X1,5+T	2X1,5+T	2X1,5+T
CABLE — DIN COMERCIAL	AFUMEX 1000	AFUMEX 1000	AFUMEX 1000	AFUMEX 1000	AFUMEX 1000	AFUMEX 1000	AFUMEX 1000	AFUMEX 1000	AFUMEX 1000	AFUMEX 1000	AFUMEX 1000	AFUMEX 1000	AFUMEX 1000	AFUMEX 1000	AFUMEX 1000	AFUMEX 1000	AFUMEX 1000	AFUMEX 1000	AFUMEX 1000	AFUMEX 1000	AFUMEX 1000

N° CIRCUITO	22	23	24	25	26	27	28	29	30	31	32	33	34	35	36	37	38	39	40	41	42
FASE DE CONEX.																			R,N	S,N	T,N
CANT. BOCAS	8	15	8	15	8	15	8	15	8	15	8	15	8	15	8	15	11	15	12	12	14
POTENCIA (kvA)	1.2	2.20	1.2	2.20	1.2	2.20	1.2	2.20	1.2	2.20	1.2	2.20	1.2	2.20	1.2	2.20	1.65	2.20	1.8	1.8	2.1
CORRIENTE (A)	5.45	10	5.45	10	5.45	10	5.45	10	5.45	10	5.45	10	5.45	10	5.45	10	7.5	10	8.18	8.18	9.54
DESTINO	ILUMINACIÓN DEPTO 1J	T.U.G. DEPTO 1J	ILUMINACIÓN DEPTO 1K	T.U.G. DEPTO 1K	ILUMINACIÓN DEPTO 1L	T.U.G. DEPTO 1L	ILUMINACIÓN DEPTO 1M	T.U.G. DEPTO 1M	ILUMINACIÓN DEPTO 1N	T.U.G. DEPTO 1N	ILUMINACIÓN DEPTO 1O	T.U.G. DEPTO 1O	ILUMINACIÓN DEPTO 1P	T.U.G. DEPTO 1P	ILUMINACIÓN DEPTO 1Q	T.U.G. DEPTO 1Q	ILUMINACIÓN DEPTO 1R	T.U.G. DEPTO 1R	ILUMINACIÓN PASILLO Y ESC.	ILUMINACIÓN PASILLO Y ESC.	ILUMINACIÓN PASILLO Y ESC.
CABLE — N. IRAM	62266	62266	62266	62266	62266	62266	62266	62266	62266	62266	62266	62266	62266	62266	62266	62266	62266	62266	62266	62266	62266
CABLE — SECCION	2X1,5+T	2X1,5+T	2X1,5+T	2X1,5+T	2X1,5+T	2X1,5+T	2X1,5+T	2X1,5+T	2X1,5+T	2X1,5+T	2X1,5+T	2X1,5+T	2X1,5+T	2X1,5+T	2X1,5+T	2X1,5+T	2X1,5+T	2X1,5+T	2X1,5+T	2X1,5+T	2X1,5+T
CABLE — DIN COMERCIAL	AFUMEX 1000	AFUMEX 1000	AFUMEX 1000	AFUMEX 1000	AFUMEX 1000	AFUMEX 1000	AFUMEX 1000	AFUMEX 1000	AFUMEX 1000	AFUMEX 1000	AFUMEX 1000	AFUMEX 1000	AFUMEX 1000	AFUMEX 1000	AFUMEX 1000	AFUMEX 1000	AFUMEX 1000	AFUMEX 1000	AFUMEX 1000	AFUMEX 1000	AFUMEX 1000

TABLERO BOMBAS ELEVADORAS

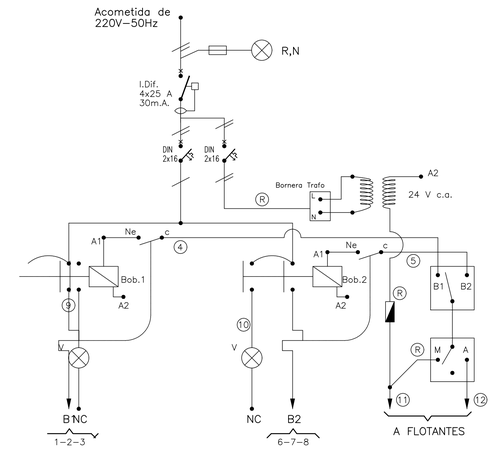

TABLERO ASCENSOR EN SALA DE MAQUINAS

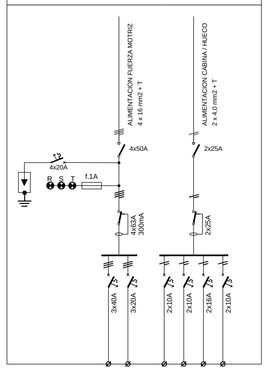

N° CIRCUITO	01	02	03	04	05	06
POTENCIA (kW)	10		0.5	0.5	0.5	0.5
CORRIENTE (A)	17		2.5	2.5	2.5	2.5
DESTINO	ALIMENTACION FUERZA MOTRIZ	TOMA AUXILIAR LOCAL	ILUMINACION HUECO	ILUMINACION CABINA	TOMA AUXILIAR LOCAL	REF. TENSION

REFERENCIAS

	INTERRUPTOR COMPACTO EN CAJA MOLDEADA
	INTERRUPTOR TERMOMAGNETICO SERIE DIN
	INTERRUPTOR DIFERENCIAL
	SECCIONADOR BAJO CARGA
	SELECTOR MAN-0-AUT
	DESCARGADOR DE SOBRETENSIÓN
	BOBINAS DE CIERRE/APERTURA
	SELECTOR ROTATIVO
	RELOJ DIGITAL PROGRAMABLE
	CONTACTOR
	TRANSFORMADOR DE INTENSIDAD
	FUSIBLE

U.T.N. - FACULTAD REGIONAL LA PLATA

Obra: *: "Residencia Universitaria en el Campus de la Universidad Tecnológica Nacional"*

Cátedra: *Proyecto Final*

Profesor Titular: *Ing. Leonardo P. Venier*

Jefe de Grupo: *Ing. Eduardo Quartara*

Comisión: *JDG.Nº(1)*

Alumnos: *ATELA, José - ESTECHE, Martín*
ISLAS, Juan Ignacio

Expo Nº: *01/19*

Fecha: *25/02/19*

Plano: *Instalación Eléctrica - Diagrama Unifilar*

N° *F04*